Орбитрек

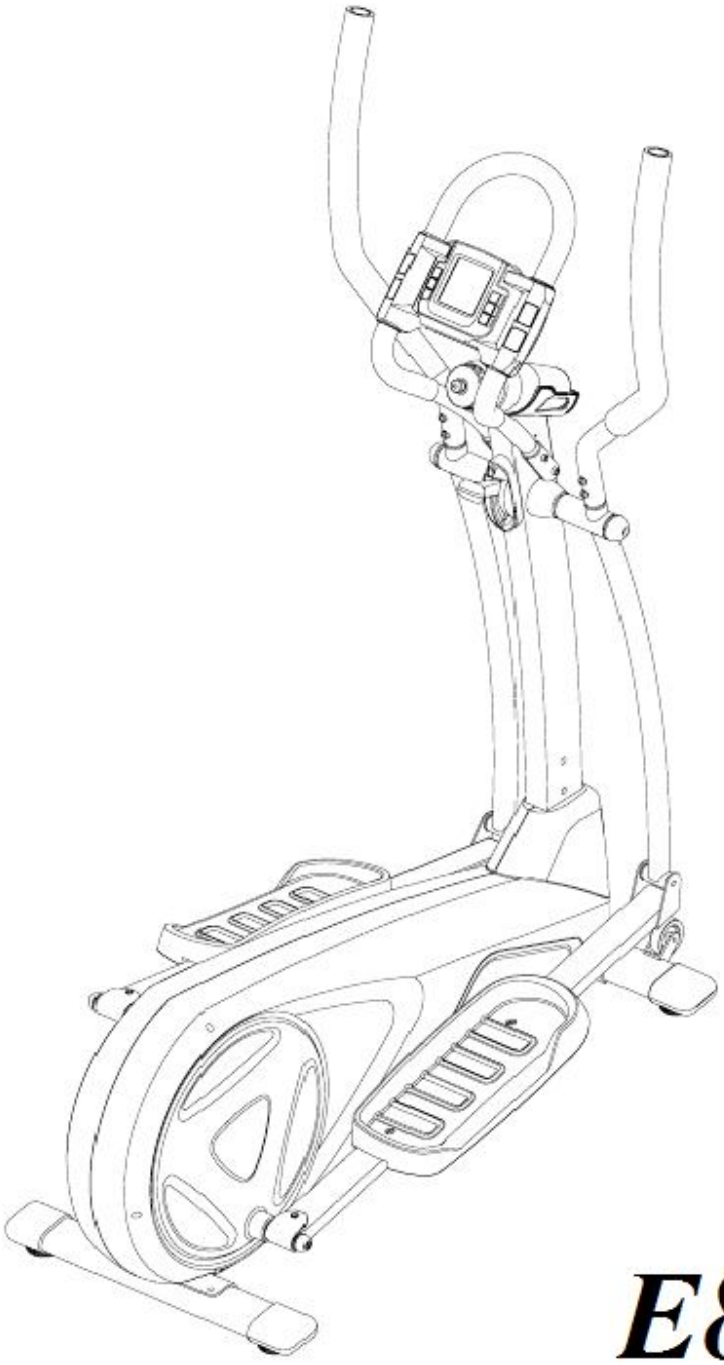

E850

SPORTOP

Руководство пользователя

A Рама

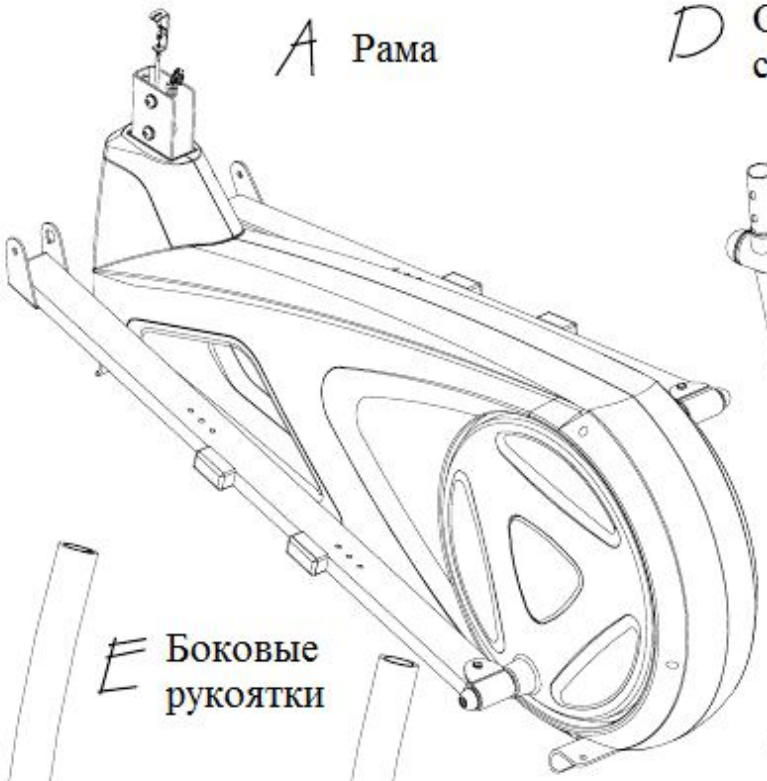

D Опорная стойка

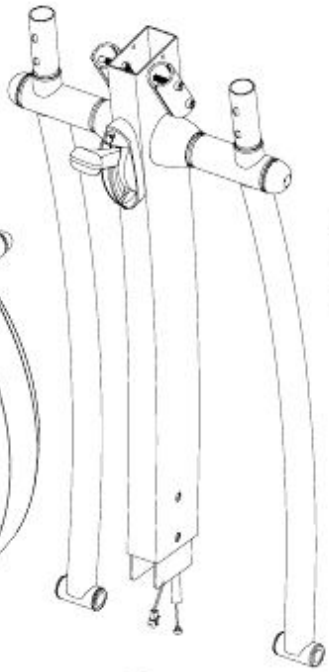

F Передняя рукоятка

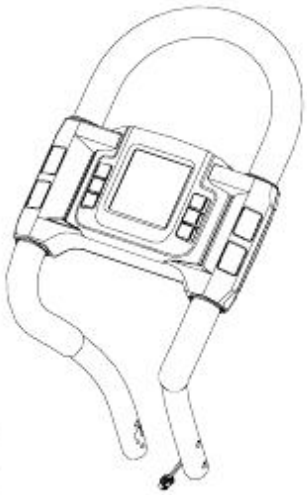

E Боковые рукоятки

B Передняя ножка C Задняя ножка

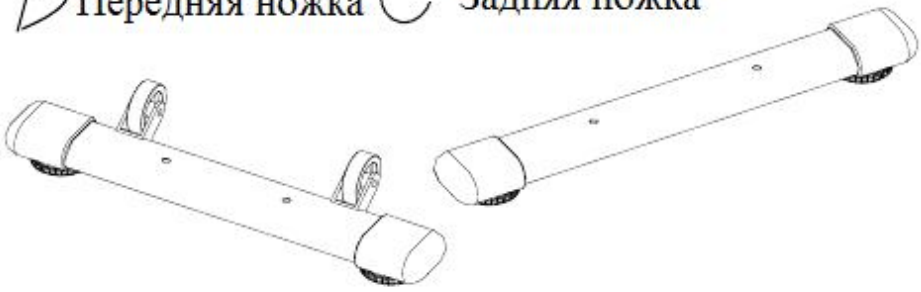

H Педали

J Подставка для бутылки

M Бутылка для воды

N N1 Болт

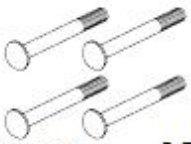

N2 Гайка

N3 Шайба

N4 Гровер

N5 Болт

N6 Шайба

N7 Втулка

N8 Болт

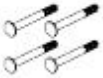

N10 Гайка

N11 Болт

N12 Шайба

N19 Болт

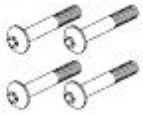

N20 Шайба

N21 Гайка

Шаг 1. Монтаж задней ножки

Прикрутите заднюю ножку (C) к раме (A) с помощью болтов (N1), гроверов (N4), шайб (N3) и гаек (N2).

*** Если тренажер неустойчив, воспользуйтесь регуляторами, расположенными по бокам задней ножки.*

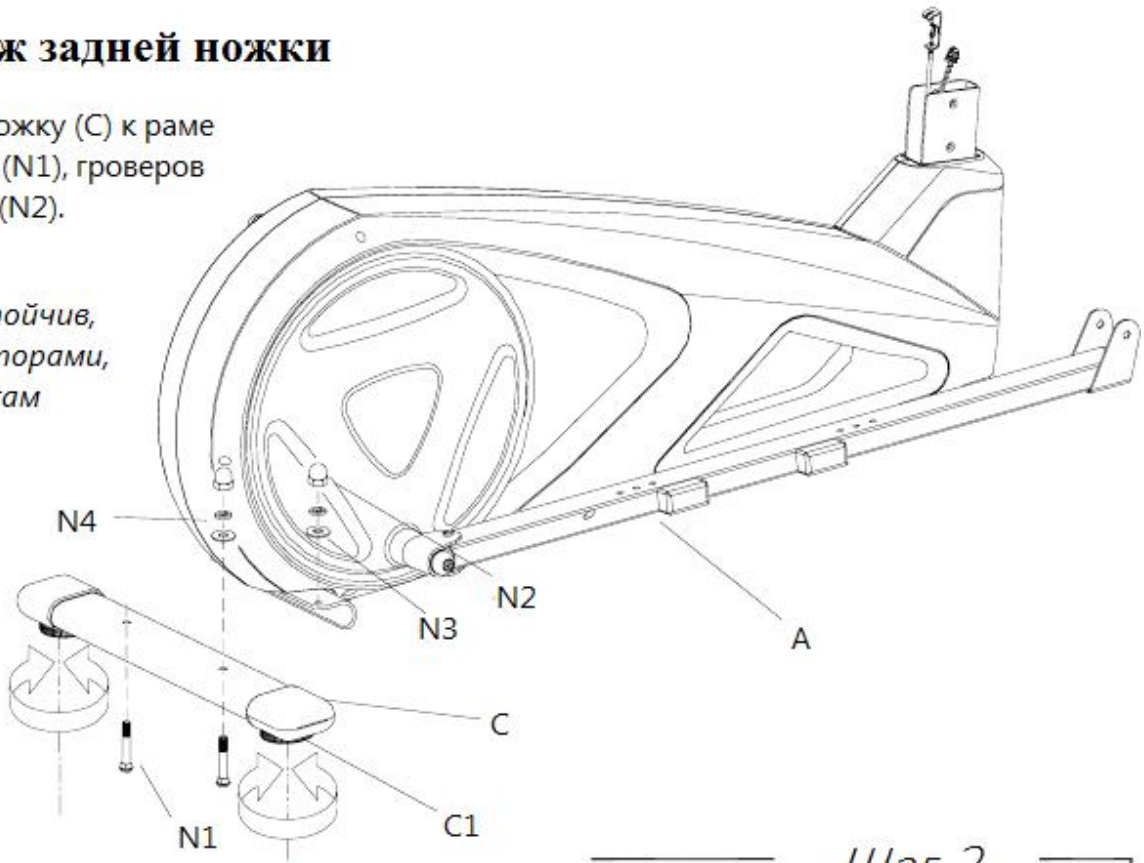

Шаг 2. Монтаж опорной стойки

Открутите болты (A3), гровера (A4-1) и шайбы (A4) от рамы (A).
Проденьте трос нагрузки (A2-1) с железную скобу (A50) как показано на рис. 1.
Зафиксируйте положение троса, прижав латунный цилиндр в паз (см. рис. 2,3).
Соедините провода A1 и A2.
Вставьте опорную стойку (D) в раму (A) и закрепите с помощью болтов (A3), гроверов (A4-1) и шайб (A4).

*** При сборке следите, чтобы трубы не пережимали провода.*

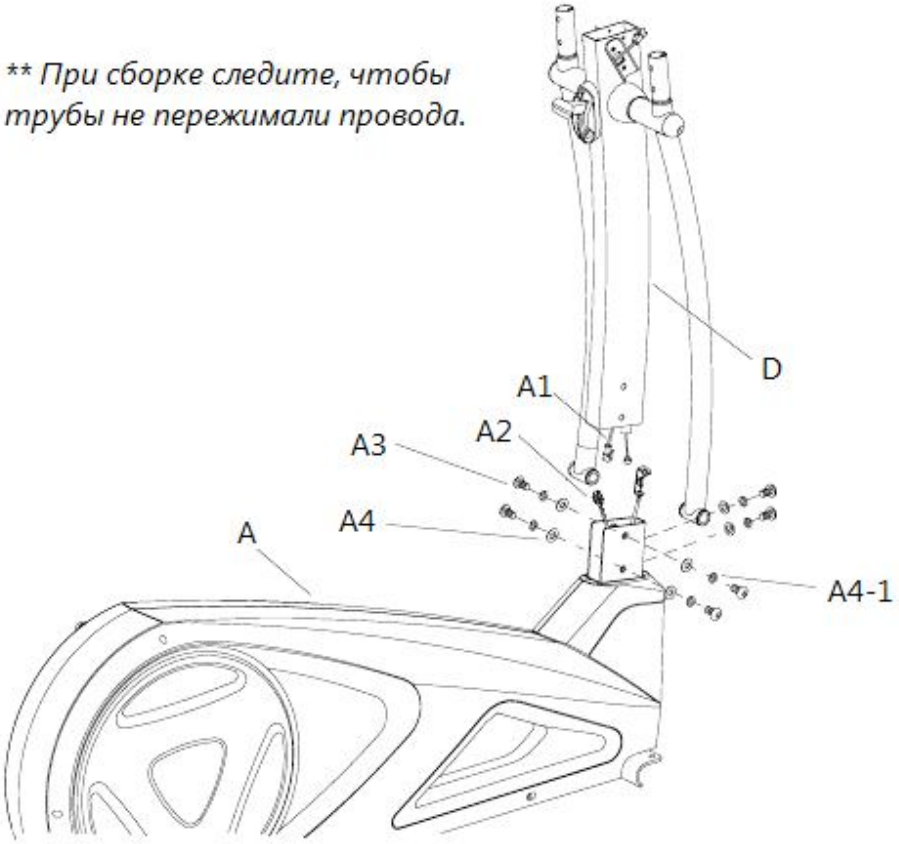

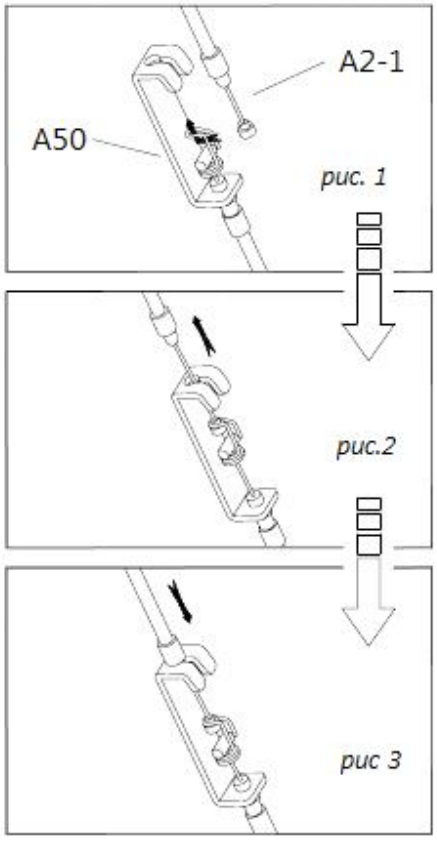

Шаг 3. Монтаж передней ножки

Прикрутите переднюю ножку (B) к раме (A) с помощью двух болтов (N1), двух гроверов (N4), шайб (N3) и гаек (N2).

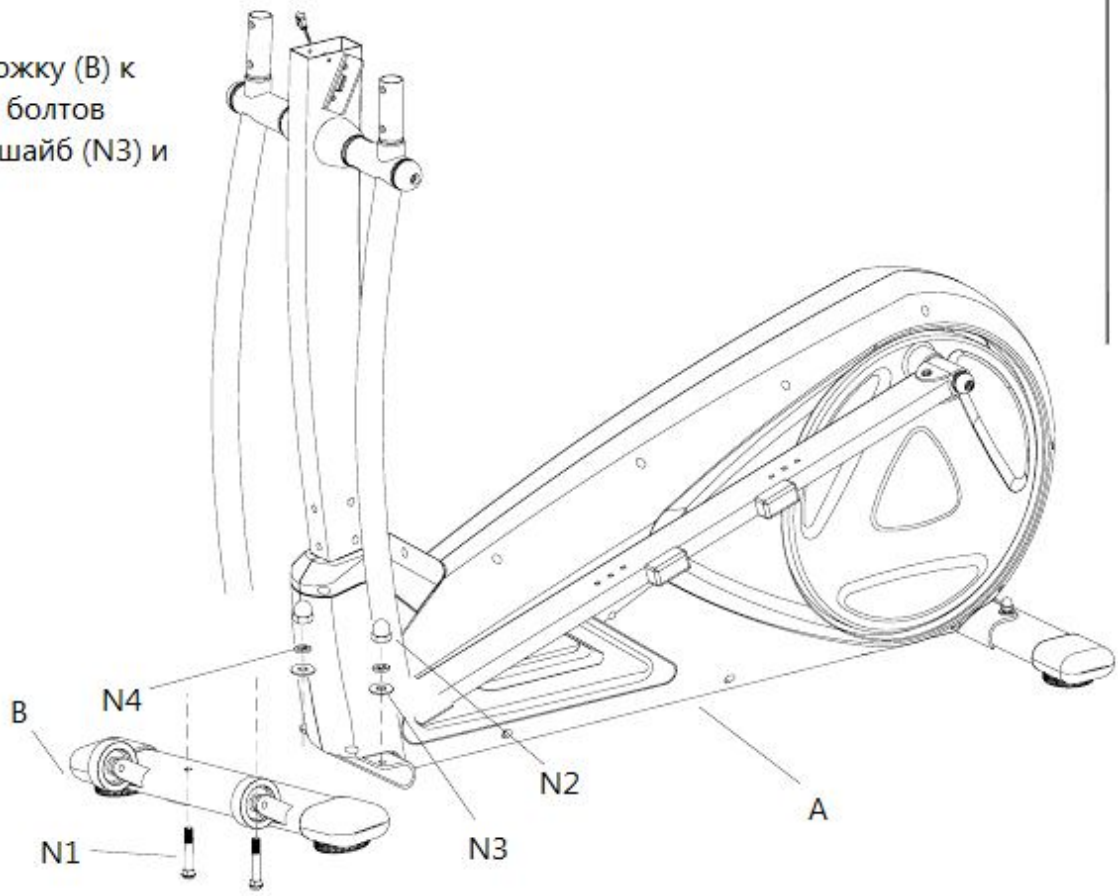

Шаг 4. Монтаж стойки крепления педали

Прикрутите стойки крепления педали (A7) к соединительной трубе (A5) с помощью болтов (N5), гроверов (N4), шайб (N3) и втулок крепления (N7).

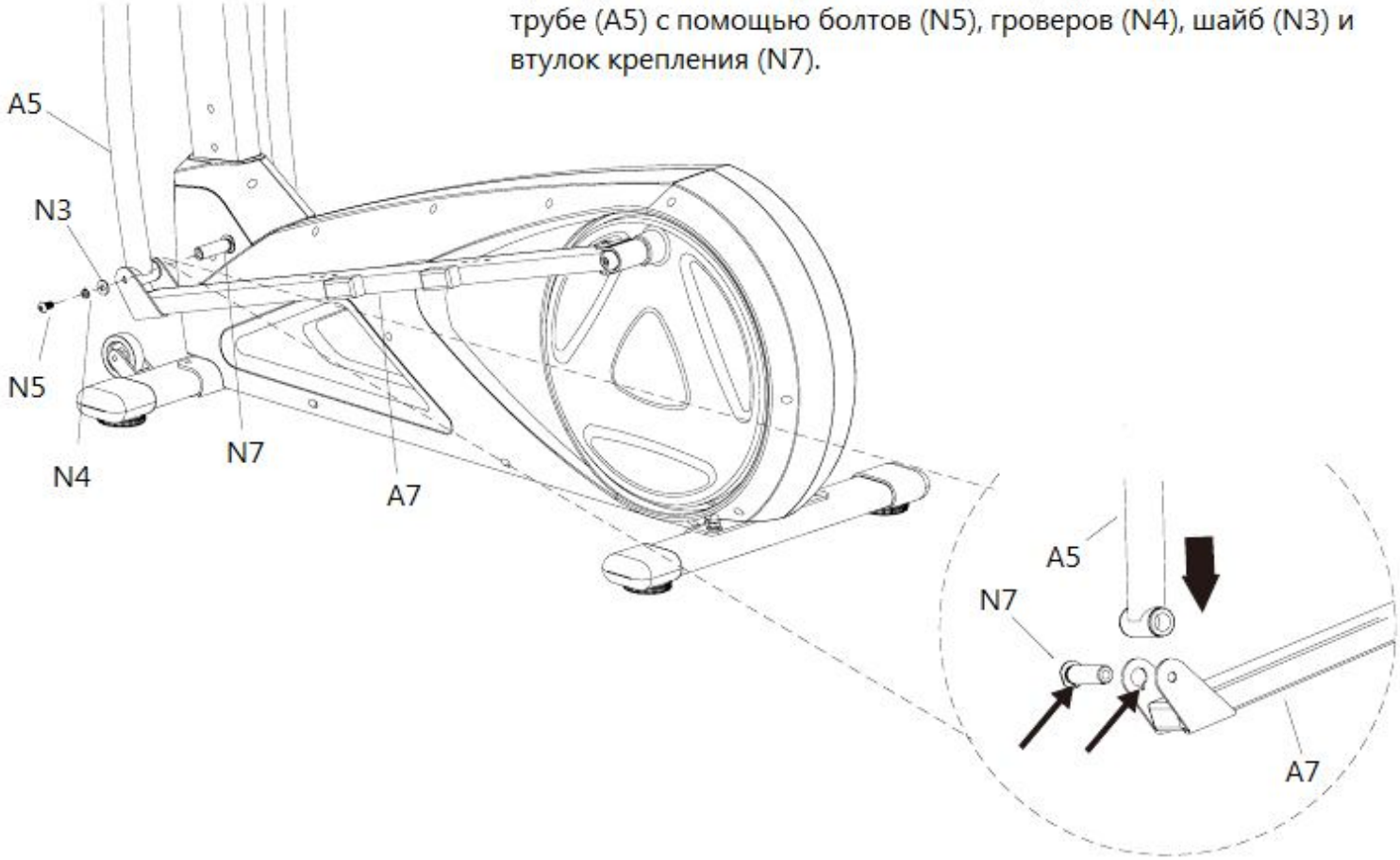

Шаг 5. Монтаж педалей

Прикрутите педаль (H1) к стойке крепления педали с помощью болтов (N8), шайб (N12), гроверов (N6) и гаек (N10). Вы можете выбрать одно из трех положений для педали на стойке крепления.

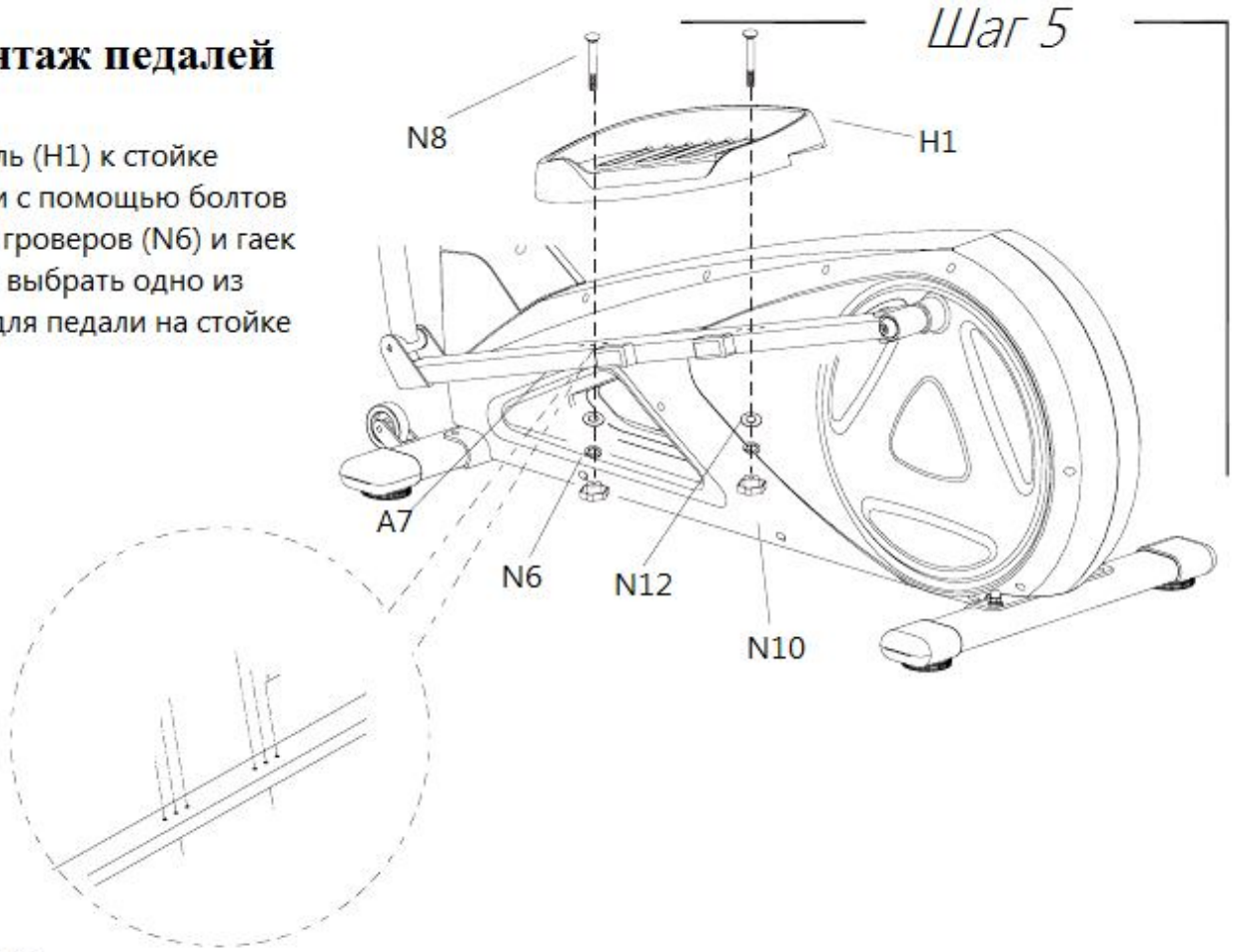

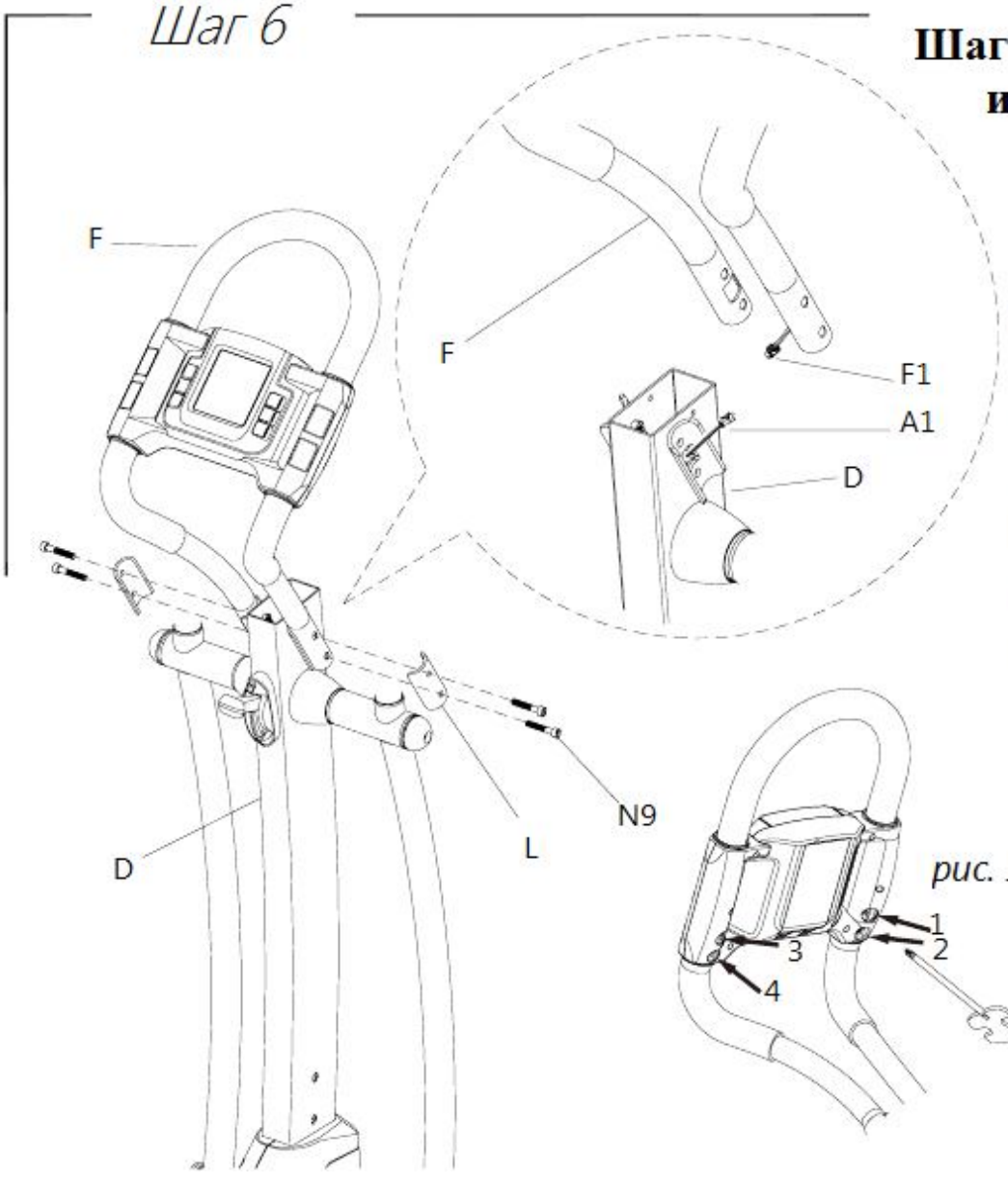

Шаг 6. Монтаж консоли и передней рукоятки

Соедините провод (A1) из опорной стойки с проводом (F1) из передней рукоятки.

Прикрутите рукоятку (F) к опорной стойке (D) с помощью пластин (L) и болтов (N9).

После этого вкрутите четыре болта, как показано на рис. 1.

рис. 1

Шаг 7. Установка подставки под бутылку

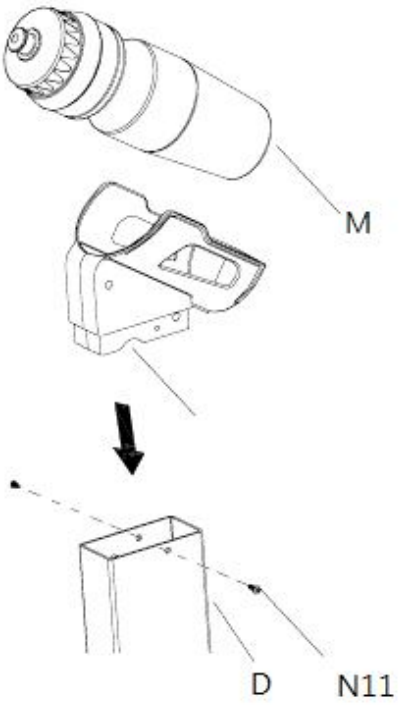

Прикрутите подставку для бутылки (J) к опорной стойке (D) с помощью болтов (N11). Вставьте бутылку (M) в подставку (J).

Шаг 8. Монтаж боковых рукояток

Прикрутите боковые рукоятки (E2) к основаниям рукояток (A6) с помощью болтов (N19), шайб (N20) и гаек (N21).

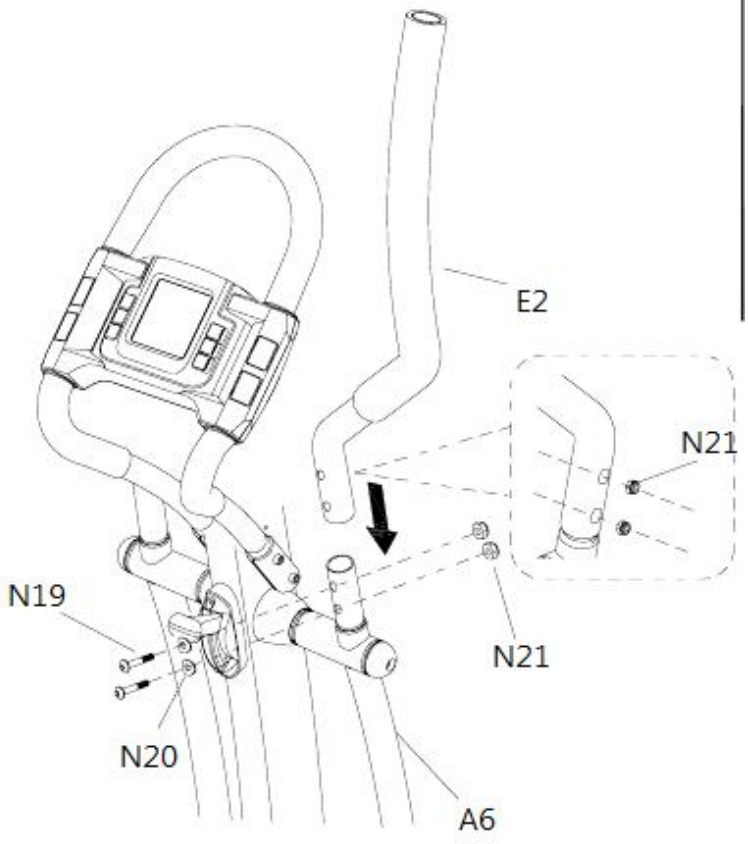

Шаг 9. Как перемещать тренажер

Станьте перед тренажером и возьмитесь за переднюю рукоятку. Потяните тренажер на себя, пока его вес не будет перенесен на транспортировочные ролики, находящиеся на передней ножке. После этого Вы с легкостью можете перемещать тренажер.

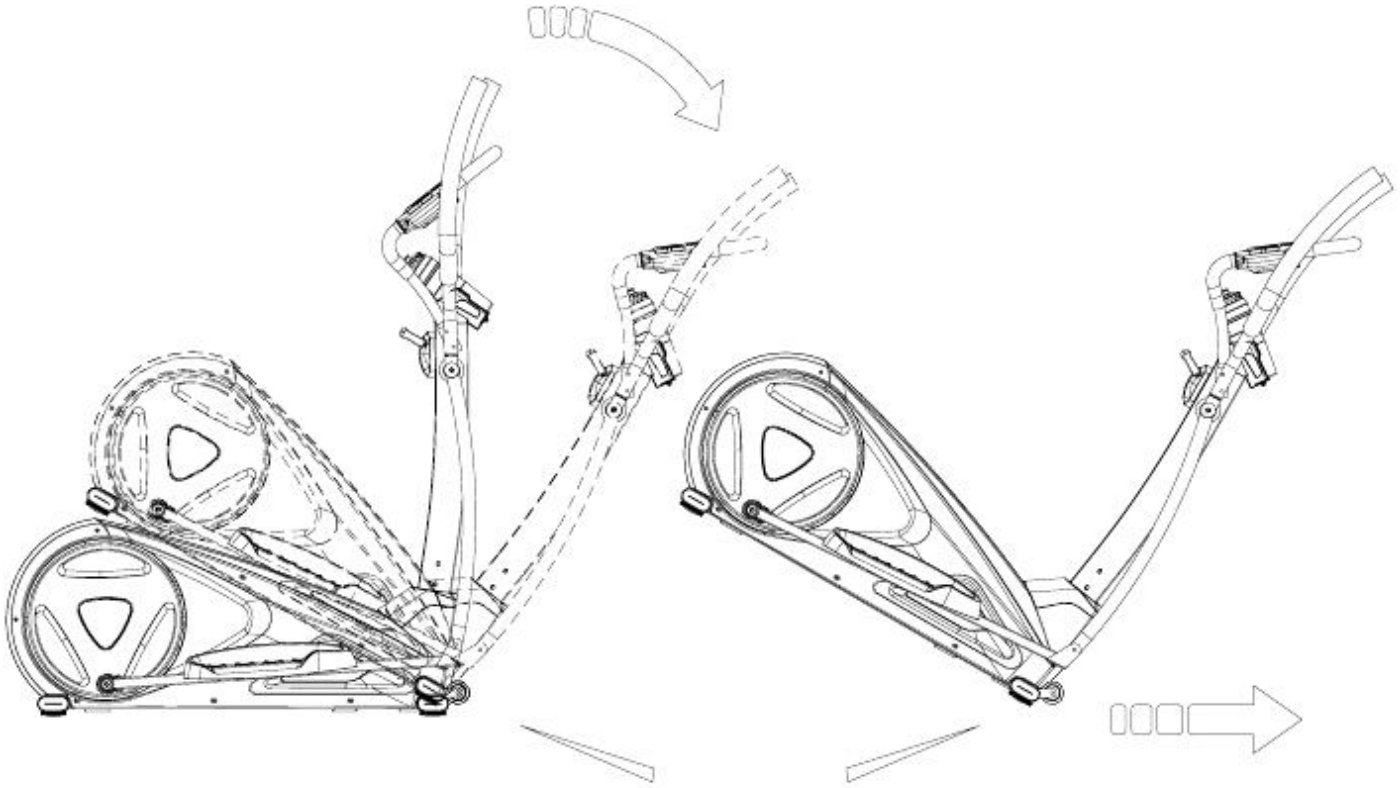

Транспортировочные ролики

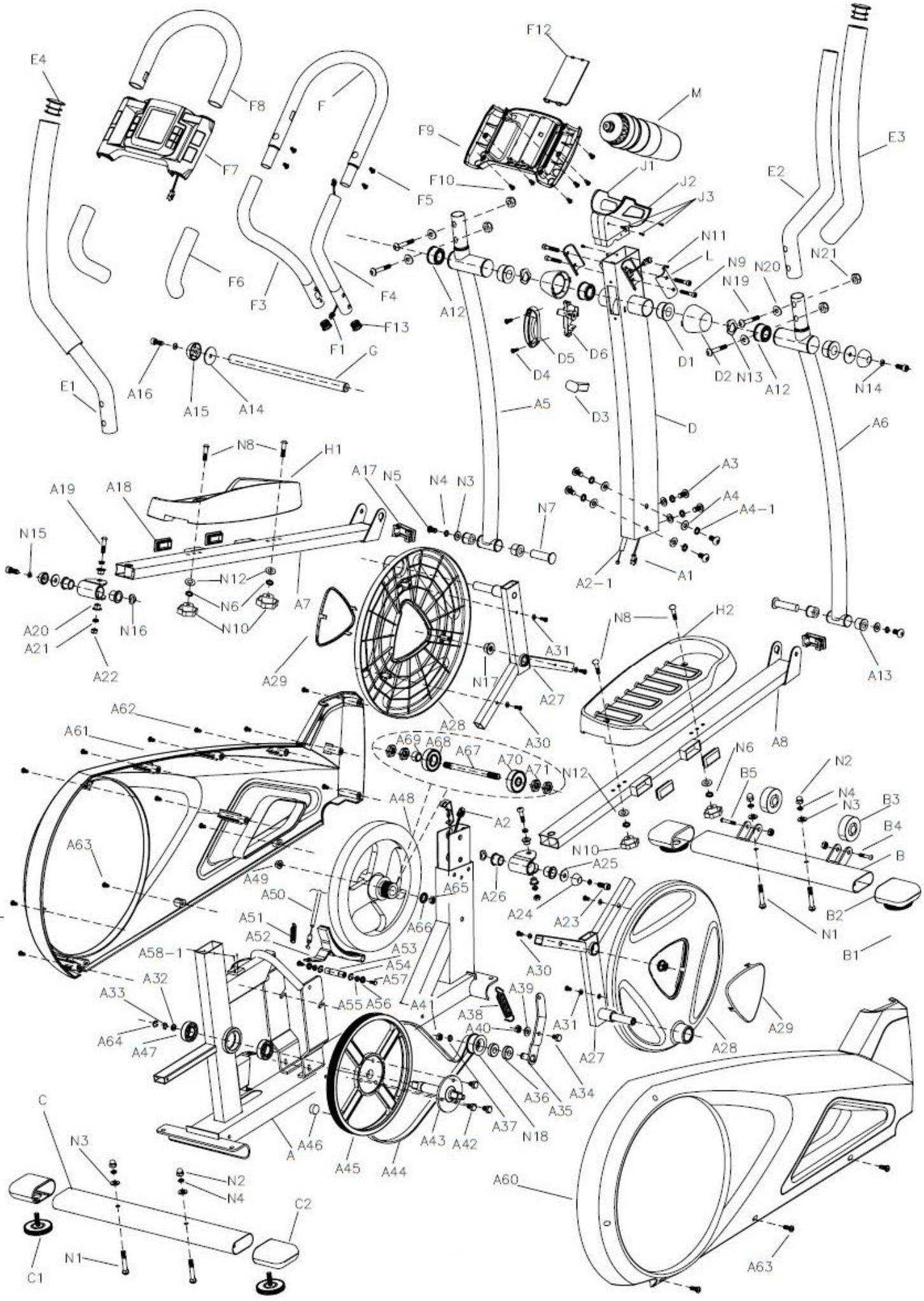
E4
F8
F
F12
M
F9
E3
F7
F10
J1
J2
J3
E2
F5
N11
L
N9
N20
N21
F6
F3
F4
A12
N19
F13
F1
G
D5
D6
D1
D2
N13
A12
N14
D4
E1
A16
A15
A14
A5
D3
D
A6
N8
H1
A3
A17
N5
N4
N3
A19
A18
A4
A4-1
N7
N15
N12
A2-1
A1
N6
A7
A20
N16
N10
N8
H2
A21
A31
A13
A22
A29
N17
A27
A28
A30
A62
A8
A61
A69
A68
A67
A70
A71
N12
N6
N2
B5
N4
N3
B3
A48
A2
B4
A63
N10
A25
B
A49
A65
A26
A50
A24
A23
B2
A51
A66
N1
A52
A53
B1
A58-1
A54
A30
A32
A57
A33
A55
A56
A41
A39
A38
A31
A29
A64
A40
A47
A27
A28
A36
A34
A35
C
A37
N18
N3
A46
A43
A42
A
A45
A44
A60
N2
N4
C2
N1
C1
A63

NO	ОПИСАНИЕ	К-ВО	NO	ОПИСАНИЕ	К-ВО
A	РАМА	1	A37	ШАЙБА	1
A1	ПРОВОД ДАТЧИКА	1	A38	ПРУЖИНА	1
A2	ПРОВОД ДАТЧИКА	1	A39	ШАЙБА	1
A2-1	ТРОС НАГРУЗКИ	1	A40	ГАЙКА	1
A3	БОЛТ	6	A41	ГАЙКА	1
A4	ШАЙБА	6	A42	БОЛТ	3
A4-1	ГРОВЕР	6	A43	ОСЬ	1
A5	ОСНОВАНИЕ БОКОВОЙ РУКОЯТКИ (Л)	1	A44	РЕМЕНЬ	1
A6	ОСНОВАНИЕ БОКОВОЙ РУКОЯТКИ (П)	1	A45	ПРИВОДНОЕ КОЛЕСО	1
A7	СТОЙКА КРЕПЛЕНИЯ ПЕДАЛИ (Л)	1	A46	МАГНИТ	1
A8	СТОЙКА КРЕПЛЕНИЯ ПЕДАЛИ (П)	1	A47	ПОДШИПНИК	2
A12	ВТУЛКА	4	A48	МАХОВИК	1
A13	ВТУЛКА	4	A49	ГАЙКА	2
A14	ШАЙБА	2	A50	ТРОС НАГРУЗКИ	1
A15	КОЛПАЧОК	2	A51	ПРУЖИНА	1
A16	БОЛТ	2	A52	ОСНОВАНИЕ МАГНИТА	1
A17	КОЛПАЧОК	2	A53	ОСЬ	1
A18	КОЛПАЧОК	4	A54	С CLIP	2
A19	БОЛТ	2	A55	ШАЙБА	2
A20	ВТУЛКА	4	A56	ГРОВЕР	2
A21	ШАЙБА	4	A57	БОЛТ	2
A22	ГАЙКА	2	A58-1	БОЛТ	2
A23	БОЛТ	2	A60	ДЕКОРАТИВНАЯ ПАНЕЛЬ (П)	1
A24	КОЛПАЧОК	2	A61	ДЕКОРАТИВНАЯ ПАНЕЛЬ (Л)	1
A25	ШАЙБА	2	A62	БОЛТ	9
A26	ВТУЛКА	4	A63	БОЛТ	6
A27	КРЕСТООБРАЗНАЯ РАМА (П)(Л)	2	A64	ЗАГЛУШКА	2
A28	ДЕКОРАТИВНАЯ ПАНЕЛЬ(П)(Л)	2	A65	ГАЙКА	1
A29	ДЕКОРАТИВНАЯ ПАНЕЛЬ(П)(Л)	2	A66	ШАЙБА	1
A30	БОЛТ	6	A67	ОСЬ	1
A31	ШАЙБА	6	A68	ПОДШИПНИК	1
A32	ШАЙБА	1	A69	ВТУЛКА	1
A33	ШАЙБА	1	A70	ПОДШИПНИК	1
A34	БОЛТ	1	A71	ГАЙКА	4
A35	СЖИМАТЕЛЬ	1	B	ПЕРЕДНЯЯ НОЖКА	1
A36	ПОДШИПНИК	1	B2	КОЛПАЧОК	2
			B3	ТРАНСПОРТИРОВОЧНЫЙ РОЛИК	2
			B4	ГАЙКА	2
			B5	БОЛТ	2

NO	ОПИСАНИЕ	К-ВО	NO	ОПИСАНИЕ	К-ВО
C	ЗАДНЯЯ НОЖКА	1	F13	КОЛПАЧОК	2
C1	РУЧКА	2	G	ОСЬ	1
C2	КОЛПАЧОК	2	H1	ПЕДАЛЬ (Л)	1
D	ОПОРНАЯ СТОЙКА	1	H2	ПЕДАЛЬ (П)	1
D1	ВТУЛКА	2	J1	ПОДСТАВКА ДЛЯ БУТЫЛКИ (Л)	1
D2	ЗАГЛУШКА	2	J2	ПОДСТАВКА ДЛЯ БУТЫЛКИ (П)	1
D3	ЗАГЛУШКА	1	J3	БОЛТ	2
D4	БОЛТ	2	L	ПЛАСТИНА	2
D5	ДЕКОРАТИВНАЯ ПАНЕЛЬ	1	M	БУТЫЛОЧКА	1
D6	НАГРУЗКА	1	N1	БОЛТ	4
E1	БОКОВАЯ РУКОЯТКА (Л)	1	N2	ГАЙКА	4
E2	БОКОВАЯ РУКОЯТКА (П)	1	N3	ШАЙБА	6
E3	ПОКРЫТИЕ РУКОЯТОК	2	N4	ГРОВЕР	6
E4	КОЛПАЧОК	2	N5	БОЛТ	2
F	ПЕРЕДНЯЯ РУКОЯТКА	1	N6	ГРОВЕР	4
F1	ПРОВОД ДАТЧИКА (П)	1	N7	БОЛТ	2
F3	ПЕРЕДНЯЯ РУКОЯТКА (Л)	1	N8	БОЛТ	4
F4	ПЕРЕДНЯЯ РУКОЯТКА (П)	1	N9	БОЛТ	4
F5	БОЛТ	4	N10	РУЧКА	4
F6	ПОКРЫТИЕ РУКОЯТОК	2	N11	БОЛТ	2
F7	КОНСОЛЬ	1	N12	ШАЙБА	4
F8	ПОКРЫТИЕ РУКОЯТОК	1	N13	ШАЙБА	2
F9	НИЖНЯЯ ЧАСТЬ ОСНОВАНИЯ КОНСОЛИ	1	N14	ШАЙБА	2
F10	БОЛТ	6	N15	ШАЙБА	2
F12	ВЫДВИЖНАЯ КРЫШКА БАТАРЕЕК	1	N16	ШАЙБА	2
			N17	ГАЙКА	2
			N18	АЛЮМИНИЕВОЕ КОЛЕСО	1
			N19	БОЛТ	4
			N20	ШАЙБА	4
			N21	ГАЙКА	4

Кнопки:

UP – увеличение значения параметра.

DOWN – уменьшение значения параметра.

MODE/ENTER –

1) установка времени и даты
2) установка желаемых параметров упражнения: времени, расстояния, калорий и пульса.
3) переход к установке значения следующего параметра.

RESET – сброс значения параметра (удерживая две секунды – сброс всех значений) (При замене батареек все значения параметров также будут заменены на значения по умолчанию).

TOTAL RESET – Сброс всех предустановок.

RECOVERY – определение скорости восстановления пульса после тренировки.

Функции:

RPM - отображается количество оборотов в минуту.

TIME – отображается продолжительность тренировки от 00:00 до 99:59. Желаемую продолжительность упражнения можно установить, нажимая кнопки UP/DOWN. Шаг изменения – 1 минута.

SPEED - отображается скорость. Максимум – 99.99 км/ч.

DISTANCE – отображается расстояние, пройденное во время тренировки. Желаемое расстояние можно установить, нажимая кнопки UP/DOWN. Шаг изменения – 0,5 км.

CALORIES - отображается количество калорий, израсходованных во время тренировки от 0 до 9999. (этот параметр не может быть использован в медицинских целях и является только приблизительным инструментом сравнения тренировок различной степени нагрузки).

PULSE - отображает частоту Вашего сердцебиения как только Вы беретесь обеими руками за рукоятки со встроенными пульсометрами. Вы можете установить предельно допустимое значение пульса до тренировки. Как только Ваш пульс поднимется до выбранного значения, компьютер известит Вас об этом.

TEMPERATURE – отображает температуру окружающей среды от 0C до 60C.

CALENDAR – отображается дата.

CLOCK – отображается время.

***Температура, часы и дата отображаются на мониторе в спящем режиме.

Управление компьютером:

1. Вставьте две батарейки в компьютер. Монитор отобразит все поля (см. рис. A) и прозвучит сигнал.

Рис. A

2. Установите дату и время (см. рис. B). Выберите необходимое значение кнопками UP/DOWN, чтобы сохранить его и переключиться на выбор следующего параметра, нажмите MODE.

Рис. B

3. Установив время и дату, Вы переходите в меню ввода параметров тренировки: времени, расстояния, калорий и пульса. Для того, чтобы установить время упражнения, выберите желаемое значение кнопками UP/DOWN. Нажмите MODE, чтобы сохранить изменения и перейти к следующему параметру. Порядок действий одинаков для ввода всех параметров (см. рис. C).

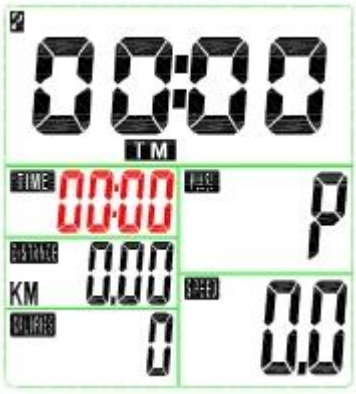

Рис. C

4. После ввода параметров в окне SCAN (см. рис. D) поочередно будут отображаться значения всех параметров с задержкой 6 секунд.

Рис. D

5. Нажимая MODE, Вы можете выбрать режим отображения только одного параметра (кроме оборотов в минуту и скорости). Обороты в минуту и скорость будут отображаться поочередно.
6. RECOVERY. Нажатием этой кнопки запускается фитнес-тест – определение скорости восстановления пульса после упражнения. Монитор отображает только время и пульс, остальные функции отключаются. В окне времени отсчитывается одна минута (см. рис. E).

   По истечению минуты на мониторе высветится Ваш фитнес-уровень от F1 (наилучший) до F6 (наихудший).

Рис. E

Если Вы нажмете кнопку RECOVERY до окончания минутного теста, он будет прерван.

7. Если к компьютеру не поступает сигнал в течении четырех минут, он переходит в спящий режим, и на мониторе будет отображаться дата, время и температура (см. рис. F).

Рис. F

8. Если компьютер работает некорректно, замените батарейки.

Внимание! Важные рекомендации и требования!

- Для этого тренажера необходима отдельная розетка 220V/10AMP, которая не используется другими электроприборами!

- Учитывая низкое качество электросетей Украины, необходимо обеспечить электропитание тренажера, исключающее резкие перепады напряжения и электропомехи. Для этого следует применять специальные электростабилизирующие устройства.

- Для обеспечения долгосрочной работы тренажера Вес пользователя должен быть на 20% меньше максимально допустимого для данного тренажера. Допускается нерегулярная и непродолжительная эксплуатация тренажера с весом пользователя, приближенном к максимальному. Гарантия аннулируется в случае, когда тренажер более 30% времени эксплуатируется с весом пользователя приближенном к максимальному.

- **Не используйте** тренажер в случае блокировки вентиляционных отверстий. Постоянно проверяйте, не засорилась ли вентиляционные отверстия на тренажере там, где они есть, и на двигателе или генераторе основного привода.
- **Исключите** попадание посторонних предметов и насекомых в вентиляционные и другие отверстия тренажера.
- **Категорически** запрещается эксплуатация и (или) хранение тренажера вне помещения. Запрещается включение тренажера в течение 2х суток после того, как он был перемещен из холодного помещения в теплое.
- **Запрещается** использовать тренажеры в помещениях с повышенной влажностью и (или) резкими перепадами температуры (неотапливаемые балконы, лоджии и веранды, а также сауны и бассейны).
- **Избегайте** установки тренажеров в местах, где возможно попадание прямых солнечных лучей. Попадание прямых солнечных лучей может привести к повышенному нагреву узлов тренажера.
- **Не устанавливайте** тренажер на ковровые покрытия. В случае необходимости установки тренажера на ковровое покрытие применяйте специальный резиновый или полиуретановый мат.
- **Обеспечьте** своевременное регламентное сервисное обслуживание тренажеров. Сервисное обслуживание должно производиться авторизованными специалистами или сервисными службами.

Внимание!

Несоблюдение вышеуказанных рекомендаций и требований может привести к сокращению сроков эксплуатации тренажера, а также к повреждению электроники и двигателя тренажера.

Несоблюдение вышеуказанных рекомендаций ведет к прекращению установленных сроков гарантийного обслуживания.